Webasto
Feel the Drive

Oog voor kwaliteit – met grip op rendement

Marine klimaatbeheersing

Complete klimaatbeheersing:
Eén deskundige partner voor al uw comfortbehoeften

Webasto is de enige leverancier met een compleet productassortiment op het gebied van verwarming, koeling, licht en frisse lucht. Hiermee creëert u het ideale klimaat aan boord. Wij zorgen voor het ideale leefklimaat aan boord voor iedereen. Dat betekent ons motto: “Feel the Drive”.

Een mondiale, innovatieve partner met een kwaliteitsaanbod

Kwaliteit, traditie en innovatie pagina 4

Wereldwijde support pagina 6

Hutverwarming

Luchtverwarmings-systemen pagina 10

Waterverwarmings-systemen pagina 12

Aircosystemen

Onafhankelijke units pagina 18

Compacte chillers pagina 20

Chillers met variabele snelheid pagina 22

Professionele chillers pagina 24

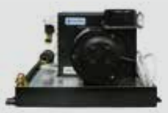

Luchtbehandelings-units pagina 26

Waterverwarmingssystemen

Waterstations en boilers pagina 14

Geïntegreerde systemen

Geïntegreerde verwarmings- en koelsystemen pagina 28

Marine daksystemen

Daken Pagina 31

Kwaliteit en innovatie vanuit de automobielindustrie zorgen voor een uitstekend eindproduct

Webasto heeft zijn marine productassortiment voortdurend uitgebreid met gebruikmaking van eigen technologieën uit de automobielindustrie. Hierdoor is het bedrijf nu in staat om complete klimaatbeheersingssystemen te leveren voor verwarming, koeling, licht en frisse lucht. Wij hebben een passie voor boten. Net als u. Ga samen met ons het water op.

Ons marine innovatietraject

1950
Luchtverwarmers:
De populaire Webasto luchtverwarmers worden al op boten gebruikt.

2006
Geïntegreerde systemen:
Combinatie van verwarming en koeling in slimme klimaatbeheersingssystemen.

2008
Oprichting van Indel Webasto Marine:
Marine koelapparatuur.

2011
Nieuwe waterstations:
Centrale verwarmingssystemen met grote capaciteit voor professioneel gebruik.

2013
Nieuwe, compacte, universele koelmachines:
BlueCool C-serie en nieuwe luchtverwarmingssystemen.

2005 Airco units:
Uitbreiding productassortiment met airco units.

2007
Daken:
Webasto komt met daksystemen waarvan de afmetingen, kromming en het ontwerp kunnen worden aangepast.

2009
High-tech bediening:
Intuïtief aanraakscherm voor centrale controle van klimaatbeheersingssystemen.

2010
Nieuwe opties op onze maatwerk daksystemen:
20-serie, 150-serie en Soft Tops.

2012
Nieuwe onafhankelijke airco units:
BlueCool S-serie met BlueCool Expert diagnosetool.

2014
Nieuwe chillers met variabele snelheid en voor commercieel gebruik:
BlueCool V-serie
BlueCool P-serie.

Onze service is net zo grenzeloos als uw vrijheid: Feel the Drive

Wereldwijd servicenetwerk

- Wij garanderen een mondiaal netwerk met meer dan 50 vestigingen over de hele wereld via onze eigen vestigingen, vertegenwoordigers en honderden dealers
- We geven internationale garantie op onze inbedrijfstellingen
- We bieden wereldwijde trainingen en technische richtlijnen
- We garanderen dat reserveonderdelen snel beschikbaar zijn
- We zijn ter plaatse met ons speciale marine serviceteam

Wereldwijde ondersteuning

- Centrale hotline
- Uitmuntende wereldwijde garantieservice
- Internationale database van toepassingen en richtlijnen
- Standaardprocedures voor inbedrijfstelling
- Dealerportal en online afhandeling van claims

Toegang tot brede competenties

- Onze teams bestaan uit marine specialisten en technische experts
- We kunnen onze klanten ondersteuning bieden in alle ontwikkelingsfases, van idee tot marktintroductie
- Wij bieden onze klanten ondersteuning op het gebied van ontwerp, concept, producttoepassingen en het productoptimaliseringsproces
- Onze innovaties zijn het resultaat van open communicatie en hechte samenwerking met onze klanten

Uw beste servicepartner: de BlueCool Expert diagnose-tool

Deze ingebouwde servicesoftware van Webasto is geschikt voor alle nieuwe airco units van de S-/C-/V- en P-series. Uw beste partner voor eenvoudige installatie, onderhoud en diagnoses van de Webasto aircosystemen.

- Gratis tool voor configuratie, diagnose en controle
- Eén tool voor de S-/C-/V- en P-series
- Plug-and-play-USB-aansluiting op de airco unit
- Probleemoplossing op afstand
- Eenvoudig parameters instellen
- Voorgeprogrammeerde instellingen voor back-ups en uploads van specifieke toepassingen
- Realtime systeembewaking
- Toegang tot datalog bestanden
- Test voor inschakeling op afstand van onderdelen van het aircosysteem

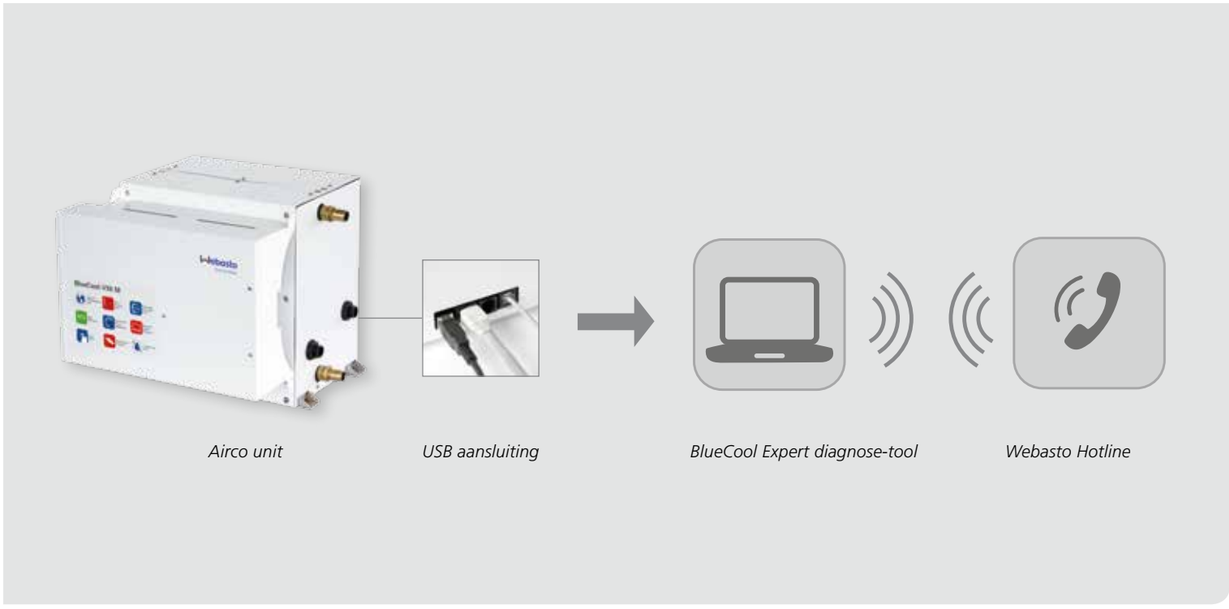

Hutverwarmingen: verleng het vaarseizoen en voel de elementen

Verwarmingstoestellen kennen een lange traditie bij Webasto. Al meer dan 80 jaar lopen we voorop in de ontwikkeling van brandstofgestookte verwarmingstechnologie. Elke dag vertrouwen toonaangevende autofabrikanten en scheepsbouwers op het geavanceerde design en de technologie van onze Webasto verwarmers.

Naast specifieke marine installatiesets leveren wij innovatieve hoogwaardige lucht- en warmwaterapparatuur die bijdragen tot meer comfort aan boord. Deze twee technologieën bieden zuinige, krachtige en betrouwbare oplossingen voor onze klanten, met een warmteafgifte variërend van 2 kW tot maar liefst 35 kW. Er is een Webasto verwarmingssysteem voor elke wens.

Luchtverwarmingssystemen

Luchtverwarmers leveren snel warme lucht in de boot via een luchtkanaalsysteem. Ze zijn zeer compact en eenvoudig achteraf in te bouwen.

Waterverwarmingssystemen

Waterverwarmers zijn de beste oplossing voor een gelijkmatige verdeling van de warmte, zoals thuis. Ze kunnen ook worden aangesloten op huishoudelijke waterboilers en airco-chillersystemen voor complete kllimaatoplossingen.

Luchtverwarmingssytemen

In korte tijd genereren Webasto luchtverwarmers een aangenaam gezellige warmte op uw boot. Diverse warmelucht-uitlaten zorgen voor een uitstekende ontvochtiging van het vaartuig. Luchtverwarmers zijn bijzonder geschikt voor zeil- en motorboten tot 45 voet. Nu verkrijgbaar: nieuwe, verbeterde, extra stille marine luchtverwarmingssets. Deze bevatten een zeer efficiënte verwarmer, die een lager stroomverbruik combineert met een hogere warmteafgifte voor toepassingen met een hoge tegendruk.

Webasto Air Tops

- Verwarmingsvermogen van 2 kW tot 5,5 kW
- Korte opwarmtijden dankzij effectieve warmteafgifte
- Complete montagesets voor snelle en eenvoudige inbouw
- Effectieve ontvochtiging van de hutten
- Volledige onafhankelijkheid van walstroom of zeewater-temperatuur

Nieuwe en verbeterde functies voor de nieuwste Air Top Evo-modellen:

- Zeer laag stroomverbruik door nieuwe Intelligent Blower Control
- Nieuwe vlamdetectie door uitlaatgastemperatuursensor
- Automatische koudestartfunctie voor snel opwarmen
- Verbeterde demper voor handhave luchtinlaat
- Trillingsdempers voor brandstofleiding
- Compatibel met de nieuwe digitale MultiControl bedieningselement
- Zeer stil dankzij lagere ventilatorsnelheid en stillere brand-stofpomp

NIEUW

Nieuwe Air Top Evo 40/55

Nieuwe MultiControl

Air Top Evo M

Draaiknop

ThermoCall App

Wat is de Intelligent Blower Control?
Doordat er meer parameters (meer sensors) kunnen worden geregeld, kan de warmteregeling de warmteafgifte nu tot op zekere hoogte loskoppelen van de ventilatorsnelheid. Dit resulteert in:

- **Lager stroomverbruik en minder lawaai bij normaal gebruik (lagere motorsnelheid voor dezelfde warmteafgifte).**
- **Mogelijkheid van een hogere warmteafgifte voor toepassingen met een hogere tegendruk.**

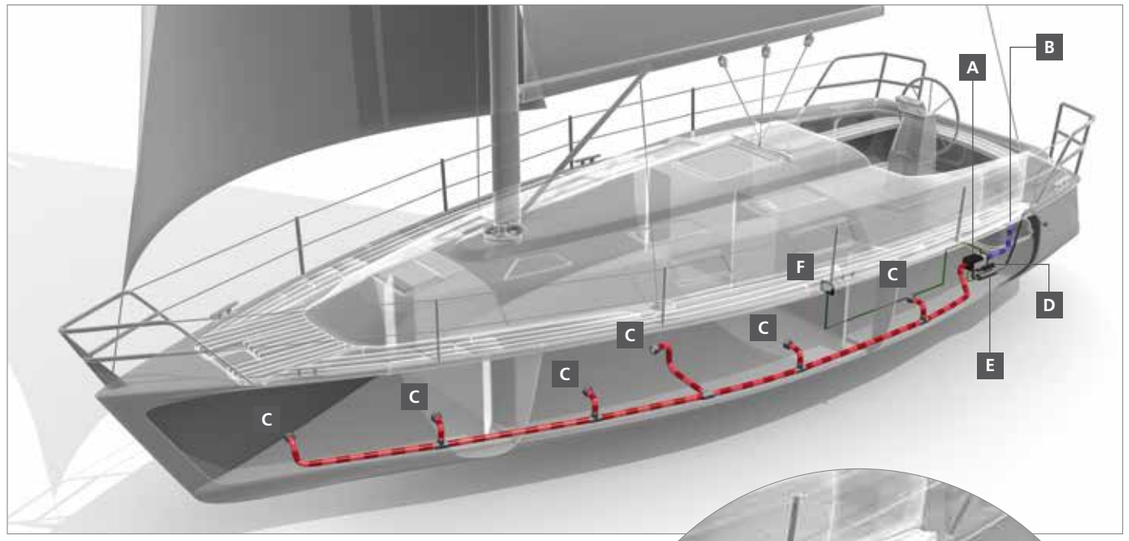

Installatievoorbeeld:

- **A** Luchtverwarmer
- **B** Inlaat voor frisse lucht van buitenaf
- **C** Uitstroomopeningen voor gelijkmatige luchtverdeling
- **D** Verbrandingsluchtinlaat
- **E** Roestvrijstalen uitlaat
- **F** Bedieningselementen - logisch en gebruiksvriendelijk

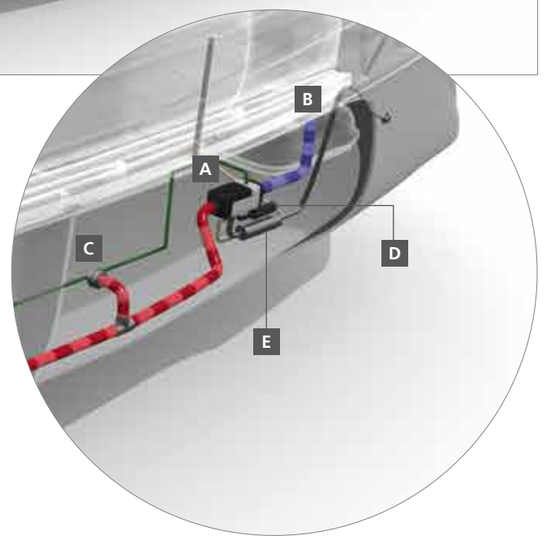

Technische specificaties:

	Air Top 2000 STC NIEUW	Air Top Evo 40 NIEUW	Air Top Evo 55 NIEUW
Warmteafgifte (kW) (BTU/u)	0,9 – 2,0 3.000 – 7.000	1,5 – 3,5 (4.0*) 5.100 – 12.000 (13.600*)	1,5 – 5,0 (5.5*) 5.100 – 17.000 (18.800*)
Brandstof Brandstofverbruik (l/h)	Diesel 0,12 – 0,24	Diesel 0,18 – 0,43 (0,49)	Diesel 0,18 – 0,61 (0,67)
Nominale spanning (V)	12	12, 24	12, 24
Energieverbruik (W)	14 – 29	15 – 40 (55)	15 – 95 (130)
Afmetingen L x B x H (mm)	311 x 120 x 121	423 x 148 x 162	423 x 148 x 162
Netto gewicht (kg)	2,6	5,9	5,9

*Boost modus beschikbaar voor maximaal 6 uur (Air Top Evo 40) of 30 minuten (Air Top Evo 55).

Waterverwarmingssystemen

Hetzelfde comfort als thuis. Webasto waterverwarmingssystemen zorgen niet alleen voor een gelijkmatige verdeling van de warmte in de boot, maar ook voor huishoudelijk warm water in combinatie met een waterboiler. Deze verwarmingstoestellen kunnen worden geïnstalleerd in de machinekamer, hebben weinig ruimte nodig en kunnen gemakkelijk gecombineerd worden met Webasto chiller airco's om zo een geïntegreerd klimaatregelsysteem te vormen.

Webasto waterverwarmingssystemen

- Warmteafgifte van 2,5 kW tot 35 kW
- Stille warmtedistributie via radiatoren of warmtewisselaars met ventilator
- Heet water voor keuken en douches
- Externe installatie bespaart ruimte in de cabine en zorgt voor stille werking
- Aparte temperatuurregeling in elke hut
- Laag brandstofverbruik
- Compact design
- Motor kan worden voorverwarmd om koude start te vermijden
- Robuuste aluminium behuizing, bestand tegen hoge temperaturen of zout

Thermo Pro 90

Thermo Top C Marine

Nieuwe MultiControl

Digitale timer

ThermoCall App

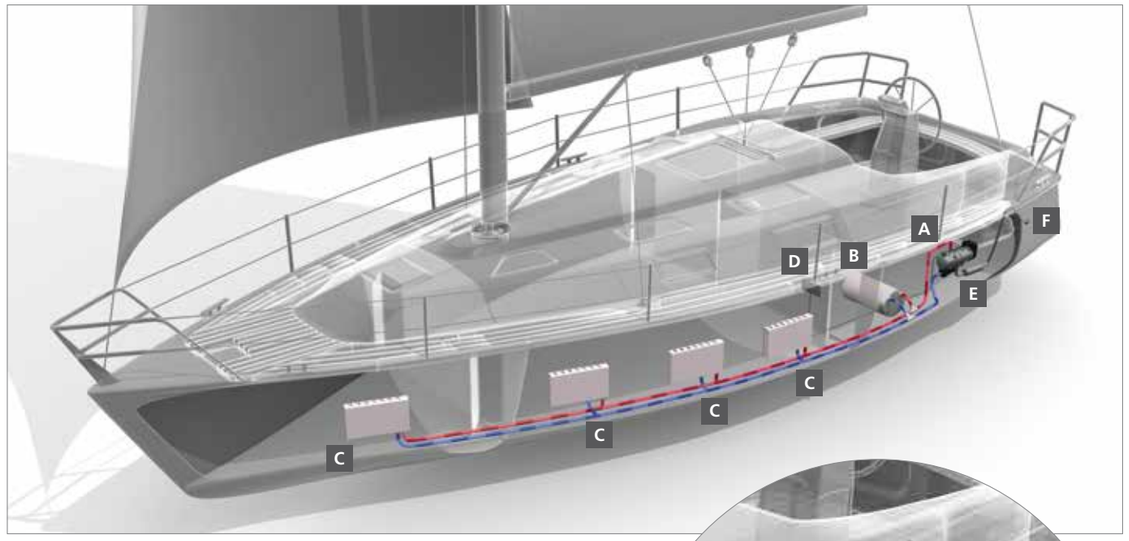

Installatievoorbeeld:

- **A** Waterverwarmer
- **B** Boiler voor verwarmen van warm water
- **C** Een radiator per hut maakt aparte temperatuurregeling mogelijk
- **D** Bedieningselementen - logisch en gebruiksvriendelijk
- **E** Circulatiepomp
- **F** Roestvrijstalen uitlaat

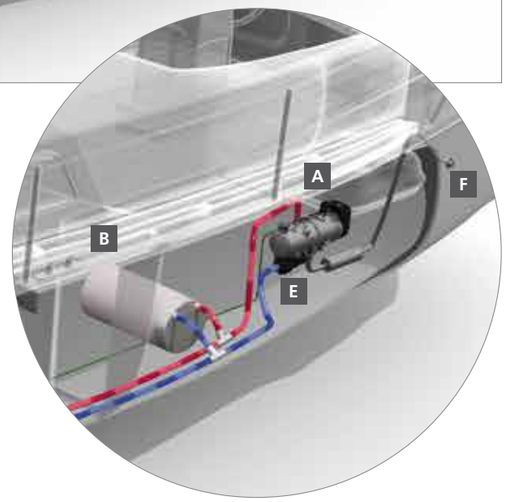

Technische specificaties:

Model	Thermo Top E	Thermo Top C	Thermo Pro 50 Eco	Thermo Pro 90	DBW 2010	DBW 2016	Thermo 230	Thermo 300	Thermo 350
Warmteafgifte (kW) (BTU/u) (boostmodus)	4,2 14.300	5,2 17.700	5,0 17.100	1,8 – 7,6 (9,1) 6.100 – 26.000 (31.000)	11,6 40.000	16,0 54.600	23,0 80.000	30,0 104.000	35,0 119.400
Brandstof Brandstofverbruik, deellast/vollast/boost (l/h)	Diesel 0,3 – 0,49	Diesel 0,30 – 0,61	Diesel 0,3 – 0,6	Diesel 0,18 – 1,08/ 1,3	Diesel 1,5	Diesel 1,9	Diesel, 2,5	Diesel, 3,3	Diesel, 3,7
Spanning (V)	12	12	24	12, 24	12, 24	12,24	24	24	24
Stroomverbruik (W) Deellast/vollast (boostmodus)	32 – 37	32 – 42	28 – 46	20 – 83 (90) 3,0 – 6,9 A (7,5) bij 12 V, 1,5 – 3,5 A (3,8) bij 24 V	60 5 A bij 12 V 2,5 A bij 24 V	90 7,5 A bij 12 V 3,8 A bij 24 V	65 2,7 A bij 24 V	110 4,6 A bij 24 V	140 5,8 A bij 24 V
Afmetingen L x B x H (mm)	214 x 106 x 168	214 x 106 x 168	218 x 91 x 144	352 x 131 x 232	584 x 205 x 228	584 x 205 x 228	610 x 246 x 220	610 x 246 x 220	610 x 246 x 220
Netto gewicht (kg)	3,2	3,2	2,5	5,3	14,5	14,5	19,0	19,0	19,0

Waterstations en boilers: heet water voor lang douchen en warme hutten

Onze marine waterstations zijn voorgemonteerde “plug and heat” centrale verwarmingsunits, ontworpen voor intensief dagelijks gebruik onder alle omstandigheden. Voor nog meer comfort aan boord, bieden onze hoogwaardige Isotemp marine boilers verschillende betrouwbare oplossingen voor al uw behoeften op het gebied van waterverwarming.

Marine waterstations
Deze units zijn robuuste, slimme oplossingen voor hutverwarming en de warmwatervoorziening voor huishoudelijk gebruik. De afmetingen voor alle capaciteiten zijn zeer compact. De onderdelen zijn gemonteerd op een stalen plaat en voorzien van een moderne behuizing voor een stille werking. Ze worden geleverd met een volledig geïsoleerde, roestvrijstalen buffertank met een inhoud van 20 liter en optionele beugels voor vloer- of wandmontage.

- Vier modellen in vijf verschillende capaciteiten (van 11,6 tot 35 kW):
  – Centrale verwarming
  – Centrale verwarming + warm huishoudelijk water via boiler
  – Centrale verwarming + warm huishoudelijk water door geïntegreerde platenwarmtewisselaar
  – Centrale verwarming voor integratie in airco
- Bescherming tegen bevriezing dankzij elektrisch verwarmingselement in buffertank
- Zeer compacte afmetingen
- Werkt op 12 / 24 V
- Snelle installatie en eenvoudig onderhoud
- Continue productie van warm water (tot 8,5 l/min. bij 60°C)
- Circulatiepomp, brandstoffilter, speciale elektronica enz. reeds ingebouwd

Isotemp: Hoogwaardige roestvrijstalen waterboilers
Isotemp boilers zijn speciaal ontworpen voor gebruik op jachten en boten. Ze leveren uitstekende prestaties dankzij de hoogwaardige onderdelen, dikke isolatie en het slimme spiraalontwerp. De modellen Slim en Basic zijn gemaakt van 100% roestvrij staal (binnentank en buitenwand) en bieden robuuste oplossingen in verschillende afmetingen voor veeleisende klanten.

- Verschillende modellen vanaf 15 tot 75 liter
- 3 productlijnen: Basic, Slim, Square
- Extra lange, gegolfde spiralen voor hoog warmte-uitwisselingsrendement
- Speciale 7,0 bar / 100 psi veiligheidsklep; eenvoudige winteraftap
- Ultra dikke isolatie voor minimaal warmteverlies
- Plug and play elektrisch aan te sluiten
- Dompelverwarming, speciaal ontworpen om ook het water onder in de tank te verwarmen
- Thermostatisch mengventiel als optie verkrijgbaar
- Dompelverwarmingselementen verkrijgbaar in 750, 1200, 2000 W; verwarmingselement van 2000 W uitsluitend compatibel met 230V-modellen

Isotemp Spa boiler: Hoge kwaliteit en maximale waarde voor de klant
De Isotemp Spa boilers zijn verkrijgbaar in vijf verschillende maten variërend van 15 tot 40 liter.
Ze voldoen aan hoge marine kwaliteitsnormen zoals een roestvrij stalen binnentank,
een robuuste behuizing van polypropyleen en een 6 bar veiligheidsklep.

- AISI 316 roestvrijstalen binnentank
- 6 bar veiligheidsklep
- Optionele thermostatisch mengventiel
- Extra dikke isolatie voor hoge prestaties
- Buitenbehuizing gemaakt van hoogwaardig polypropyleen
- De kleppen, het voltage en het nominale vermogen van het verwarmings-element zijn op aanvraag aan te passen

Aircosystemen: Geniet van het verfrissende gevoel van een hut met airco

Geniet u ook zo van het verfrissende gevoel van een hut met airco na een warme, zonnige dag aan dek? Met Webasto geniet u van onvergetelijke momenten aan boord. Blijf koel, waar de reis ook heengaat.

Ons ruime productassortiment dat varieert van onafhankelijke aircosystemen tot grote inverter- en chillersystemen laat niets te wensen over. Met ons brede vermogensbereik bieden wij koelcapaciteiten aan van 5000 BTU/u tot 572.000 BTU/u.
U beslist zelf welke techniek het meest geschikt is voor uw boot of jacht.

Onafhankelijke units

Onafhankelijke koelunits zijn de beste oplossing voor boten met maximaal drie hutten. Elke hut of ruimte wordt voorzien van een unit die is afgestemd op de benodigde hoeveelheid koeling of verwarming.

Chillersystemen

Voor grotere boten met meerdere hutten is een centraal koelsysteem vaak de beste keuze. Dit bestaat uit een chiller airco-unit, die meestal wordt geïnstalleerd in de machinekamer en losse luchtbehandelingssystemen in elke hut. Dit systeem maakt een aparte temperatuur-regeling in elke hut mogelijk.

Chilller units met variabele snelheid

Deze innovatieve technologie met BLDC-compressors met inverteraandrijving maakt het mogelijk om de koelcapaciteit over een breed bereik te variëren en elimineert de piekstroomafname bij het opstarten, waardoor een kleinere generatorset volstaat.

Onafhankelijke airco-units: Bluecool S-serie

Onze onafhankelijke airco-units zijn de ideale oplossing voor vaartuigen met maximaal drie hutten. Zeer efficiënte compressors garanderen een extra laag energieverbruik. Deze airco-units zijn zeer compact en dus ook eenvoudig in te bouwen.

Het volledige assortiment bestaat uit units die stil en zeer compact zijn, maar uitstekend presteren. De S-serie biedt een unieke diagnosefunctie met de BlueCool Expert Tool, die met één USB-kabel op een PC wordt aangesloten. Service op locatie en hulp op afstand zijn voortaan kinderspel.

Onafhankelijke units zijn uiterst compact. Alle benodigde onderdelen (compressor, condensator, verdamper en ventilator) voor het koelen en verwarmen van een hut, zitruimte, lounge of een ander vertrek zijn gemonteerd op één roestvrijstalen plaat. De onafhankelijke units van Webasto zijn verkrijgbaar met verschillende vermogens. Dat betekent dat u er zeker van kunt zijn het ideale systeem te vinden voor het koelen van hutten van vrijwel alle afmetingen op een jacht.

Onafhankelijke airco-units:
- **Losse unit**
- **Verwarming via geïntegreerde omgekeerde cyclus**
- **Uiterst compact**
- **Alle onderdelen op één plaat**
- **Verkrijgbaar in zeven capaciteiten**
- **Laagste energieverbruik**
- **Inclusief elektronica, ventilator en bedieningselementen**
- **Temperatuurregeling verdamper in realtime-modus**

BlueCool S-Serie

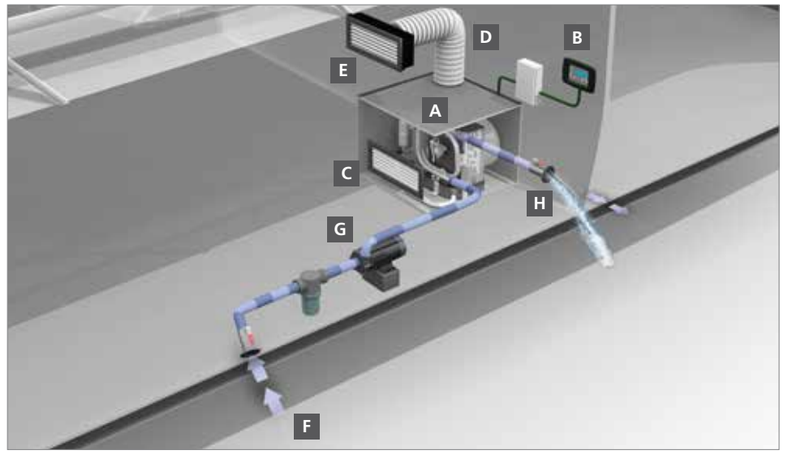

Installatievoorbeeld:

- **A** Airco-unit
- **B** Digitaal display en bedieningsunit
- **C** Rooster retourlucht
- **D** Luchtleidingen
- **E** Rooster luchttoevoer
- **F** Zeewaterinlaat
- **G** Zeewaterpomp
- **H** Buitenboordafvoer

De BlueCool S-Serie:
- **Tot 15% meer rendement**
- **Continubedrijf, zelfs onder tropische omstandigheden**
- **Totale afmetingen tot 20% kleiner**
- **Nieuwe elektronica met USB-diagnose**
- **Stille werking**
- **Robuust ontwerp**
- **Op te waarderen met BlueCool soft-startapparaten en trillingsdempers**
- **Eenvoudige configuratie, afstemming op toepassingen en diagnose via BlueCool Expert diagnose-tool**

Technische specificaties:

	BlueCool Classic	BlueCool S-Series					
Model	**SC5**	**S8**	**S10**	**S13**	**S16**	**S20**	**S27**
Koelcapaciteit* (BTU/u)	5.0000	8.000	10.000	13.000	16.000	20.000	27.000
Koelcapaciteit* (kW)	1,5	2,4	2,9	3,8	4,7	5,9	7,9
Spanning (V)	230	230	230	230	230	230	230
Stroomverbruik in bedrijf** (A)	2,1	2,4 – 3,5	2,6 – 4,0	3,6 – 6,3	4,9 – 7,2	5,9 – 8,9	7,0 – 10,5
Luchtstroom (vrij blazen) (m3/u,cfm)	275 162	275 162	400 235	500 294	625 368	625 368	2 x 550 2 x 324
Zeewateraansluiting (mm/ ")	16 5 / 8	19 3/4	19 3/4	19 3/4	19 3/4	19 3/4	19 3/4
Minimale zeewaterstroom (l/min.)	5	8	10	12	14	17	21
Afmetingen L x B x H (mm/inch)	424 x 285 x278 16,7 x 11,2 x 10,9	400 x 320 x 305 15,7 x 12,6 x 12,0	475 x 310 x 310 18,7 x 12,2 x 12,2	500 x 350 x 320 19,7 x 13,8 x 12,6	540 x 350 x 370 21,3 x 13,8 x 14,6	590 x 340 x 370 23,2 x 13,4 x 14,6	570 x 510 x 410 22,4 x 20,1 x 16,1
Ventilatoraansluiting (mm/inch)	100 4	100 4	100 4	125 5	125 5	125 5	2 x 125 2 x 5

* BTU/u is gebaseerd op een verdampingstemperatuur van 7°C en een condensatietemperatuur van 38°C.
** Stroomsterktewaarden zijn afhankelijk van de compressorbelasting. Maximumwaarde vermeld voor tropische omstandigheden bij 230 V/50 Hz.

Compacte chillersystemen: BlueCool C-Serie

Chiller aircosystemen zijn verkrijgbaar met zeer diverse vermogens en zijn daardoor geschikt voor elke boot of superjacht. De systemen kunnen worden aangepast of in modules worden geleverd voor speciale toepassingen. Deze units geven het meeste comfort in de hut, omdat u hiermee elke ruimte naar behoefte kunt koelen of verwarmen. Ze vormen ook een ideale basis voor onze geïntegreerde systemen (zie pagina 28).

Voor kleinere chillersystemen tot 108.000 BTU/u is de BlueCool S-serie de perfecte keuze.
Voor grotere systemen is er ons professionele BlueCool P-serie chillersysteem met capaciteiten tot 572.000 BTU/u.

BlueCool C-Serie

De BlueCool C-Serie:

- **Verbeterde prestaties en tot 15% meer rendement**
- **Continu koelvermogen zelfs onder tropische omstandigheden**
- **Nog compacter design**
- **Eenvoudige configuratie, afstemming op toepassingen en diagnose via BlueCool Expert tool**
- **Optionele CAN-bus voor optimale integratie met bootsystemen**
- **Compressorgeluid met 25% gereduceerd**
- **Handige aansluitingen aan één kant voor zeewater en gekoeld water**
- **Stevige roestvrijstalen plaat en condensaatafvoer**
- **Koelen en verwarmen standaard mogelijk via omgekeerde cyclus**
- **Beschermd met hoogwaardige epoxylaag**
- **Op te waarderen met BlueCool soft-startapparaten en trillingsdempers**
- **Universeel compatibel voor werking op 50 / 60 Hz en tropenbestendige units**

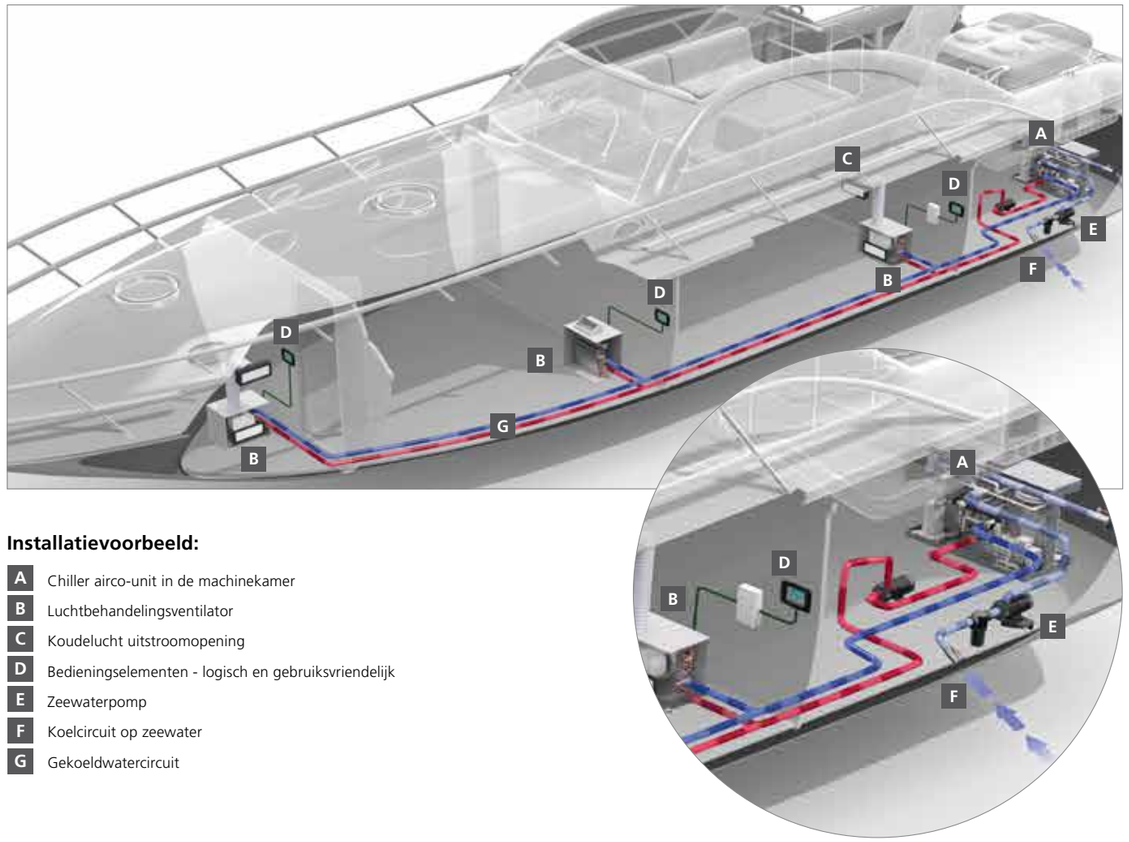

Installatievoorbeeld:

- **A** Chiller airco-unit in de machinekamer
- **B** Luchtbehandelingsventilator
- **C** Koudelucht uitstroomopening
- **D** Bedieningselementen - logisch en gebruiksvriendelijk
- **E** Zeewaterpomp
- **F** Koelcircuit op zeewater
- **G** Gekoeldwatercircuit

Ontdek ook onze nuttige accessoires voor de S-, V- en C-series, zoals de BlueCool soft-startapparaten:

- Verlaging van de startpiekstroom tot 70%
- Volledig compatibel met 50/60 Hz dus wereldwijd inzetbaar
- Zelfaanpassende software stelt zich in op het compressortype en de inkomende frequentie
- Eenvoudig te monteren en in te bouwen in BlueCool elektrakasten

Technische specificaties:

	BlueCool C-Series							
Model	**C16 M**	**C20 M**	**C27 M**	**C32 T**	**C40 T**	**C55 T**	**C81 R**	**C108 Q**
Koelcapaciteit* (BTU/u)	16.000	20.000	27.000	32.000	40.000	55.000	81.000	108.000
Koelcapaciteit* (BTU/u)	4,7	5,9	7,9	9,4	11,7	16,1	23,7	31,7
Spanning (V)	230	230	230	230	230	230	230	230
Stroomverbruik in bedrijf** (A)	4,4 – 6,0	6,9 – 8,0	8,6 – 9,2	8,8 – 12	14 – 16	17 – 18	26 – 28	34 – 37
Afmetingen L x D x H (mm)	390 x 290 x 355	440 x 330 x 360	440 x 330 x 395	590 x 410 x 500	590 x 410 x 500	590 x 410 x 550	850 x 430 x 550	860 x 640 x 600
Gewicht (kg)	34	37	45	65	70	86	119	173

* BTU/u is gebaseerd op een verdampingstemperatuur van 7°C en een condensatietemperatuur van 38°C.
** Stroomsterktewaarden zijn afhankelijk van de compressorbelasting. Maximumwaarden onder tropische omstandigheden vermeld voor 230 V/50 Hz.

Algemene opmerking: De waarden in deze tabel gelden alleen voor 50 Hz. Waarden voor 60 Hz worden op aanvraag verstrekt.

Chillersystemen met variabele snelheid: BlueCool V-serie

De nieuwe V-serie introduceert een revolutionair universeel chillersysteem, dat de meest voorkomende problemen in de marine sector aanpakt. Dit uiterst innovatieve systeem met invertergestuurde compressors loopt met variabele snelheid gedurende de startfase en continu tijdens de bedrijfsfase. Dit zorgt voor een soepele, stille werking zonder stroompiek bij het starten. Hierdoor volstaat een kleinere generatorset, wat leidt tot kostenbesparingen. De zelf-aanpassende besturingssoftware zorgt ervoor dat het systeem wereldwijd probleemloos werkt in elk klimaat en met elke stroomfrequentie.

NIEUW

Nieuwe BlueCool V-Serie

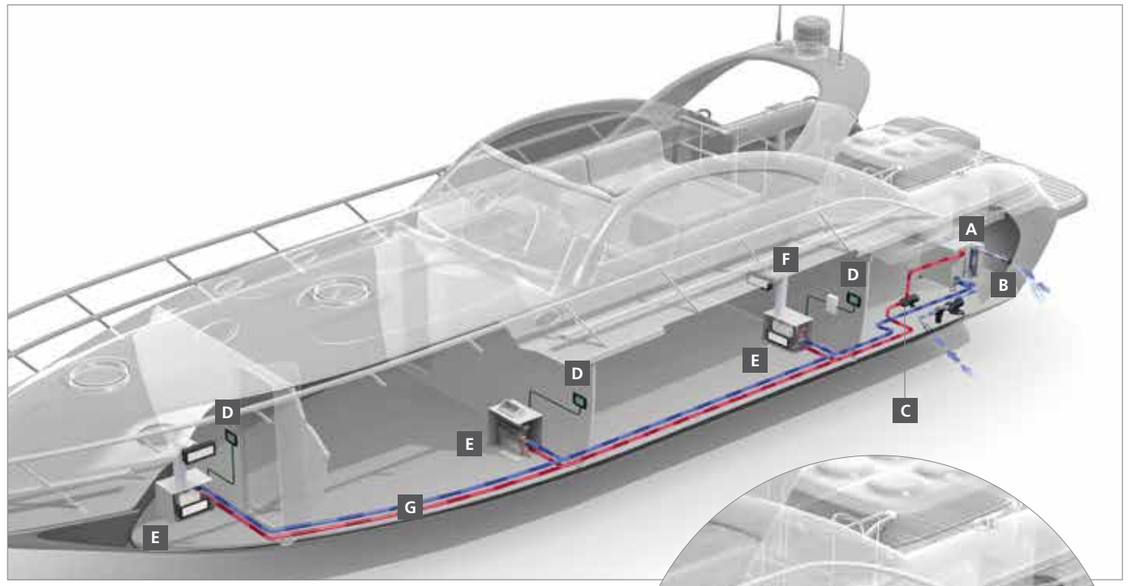

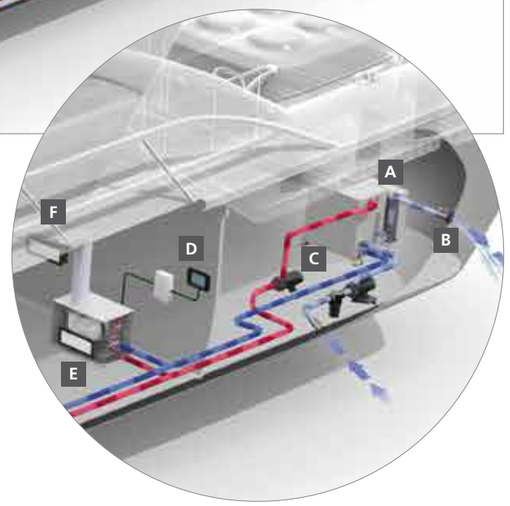

Installatievoorbeeld:

- **A** BlueCool V-serie
- **B** Koelcircuit op zeewater
- **C** Circulatiepomp
- **D** Bediening
- **E** Luchtbehandelingsventilator
- **F** Koudeluchtuitlaat
- **G** Gekoeldwatercircuit

De nieuwe BlueCool V-serie V50 M:

- **Hoog variabel vermogensbereik: 8.500 – 50.000 BTU/u**
- **Invertergestuurde BLDC-compressors met variabele snelheid**
- **Geen startpiekstroom**
- **Zeer stille werking**
- **Hoge beschikbaarheid middels dynamische regeling van HP/LP- grensbereiken**
- **Instelbare stroomsterkte**
- **Monitoringsysteem voor preventief onderhoud**
- **Condensvrij**
- **Eenvoudige installatie en onderhoud**
- **Lage bedrijfs- en servicekosten**
- **Licht en compact**
- **Met de BlueCool Expert diagnose- en insteltool van Webasto**
- **Silent blocks als optie verkrijgbaar**

	BlueCool V-Serie NIEUW
Model	**V50 M**
Koelcapaciteit* (BTU/u)	8.500 – 50.000
Koelcapaciteit* (kW)	2,5 – 14,6
Spanning (V)	230
Frequentie ++ (Hz)	50/60
Stroomverbruik in bedrijf** (A)	2,5 – 15* (max. 17)
Stroomverbruik in Eco 1 Modus	2,5 – 8* (max. 12)
Stroomverbruik in Eco 2 Modus	2,5 – 5* (max. 8)
Stroomverbruik bij start (A)	2,5
Afmetingen unit L x D x H (mm)	567 x 340 x 510
Afmetingen elektrakast L x D x H (mm)	560 x 192 x 435
Afmetingen unit incl. doos L x D x H (mm)	607 x 530 x 510
Gewicht hoofdunit (kg)	47
Gewicht elektronicakast (kg)	15

* BTU/u is gebaseerd op een verdampingstemperatuur van 7°C en een condensatietemperatuur van 38°C.
** Stroomsterktewaarden voor hoofdunit zijn afhankelijk van de compressorbelasting.
Maximumwaarden onder tropische omstandigheden vermeld voor 230 V/50 Hz/++ Systemen uit de BlueCool V-serie worden door Webasto getest en goedgekeurd voor gebruik met 50/60 Hz.

2014 IBEX INNOVATION AWARDS WINNER

BlueCool V-Serie V50 M:
Winnaar van de IBEX Product Innovation Award 2014.

Professionele chillersystemen: BlueCool P-Serie

De nieuwe professionele chillersystemen (koelmachines) voor middelgrote tot grote boten en superjachten kunnen eenvoudig worden aangepast aan de eisen van scheepswerven en de landelijke wetgeving. Naast een grote variatie aan koelcapaciteiten, heeft u keuze uit vele opties om de chiller op uw wensen af te stemmen.
Stel uw perfecte professionele chiller samen, afgestemd op uw behoeften.

NIEUW

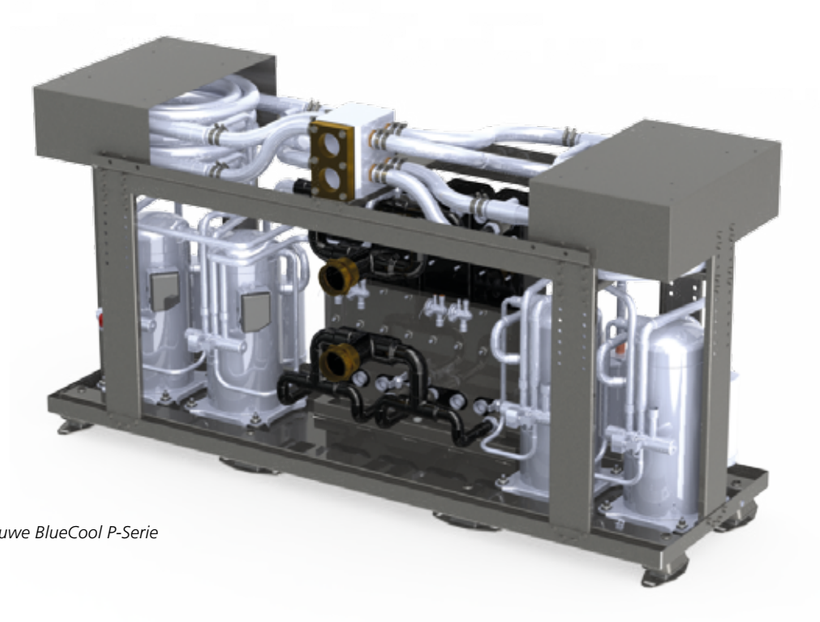

Nieuwe BlueCool P-Serie

De nieuwe BlueCool P-Serie:

- **Professioneel chillersysteem voor middelgrote tot grote boten en superjachten**
- **Chillerserie met veel aanpassingsmogelijkheden en een groot bereik van 30.000 – 572.000 BTU/u om in te spelen op de behoefte aan koeling**
- **Opvolger van ons BlueCool Premium assortiment scrollcompressors voor grote betrouwbaarheid**
- **Meerdere compressor eenheden met onafhankelijke koelcircuits voor hoge mate van beschikbaarheid**
- **Uitbreiding productassortiment met 8 nieuwe modellen**
- **Verbeterde elektronica - nieuwe elektrakast met betere bereikbaarheid van componenten - nieuwe PCB met verbeterde circuitbescherming, voldoet nu ook aan de strengste EMC-normen EN 60945**
- **Eenvoudige configuratie, afstemming op toepassingen en diagnose via BlueCool Expert tool**
- **Optionele CAN-bus voor integratie in de centrale bewakingssystemen van boten**
- **Unieke thermostaatfunctie die het afgegeven vermogen voortdurend aanpast aan de koelvraag**
- **Platen met aangepast ontwerp voor eenvoudiger montage van silent blocks om trillingen te dempen**
- **Elektrische systemen kunnen worden opgewaardeerd voor klantbehoeften met PRO-box of om te voldoen aan MCA vereisten**

Ontdek de mogelijkheden!

Stel uw chillersysteem samen in 6 stappen:

1. Voltage
- Alle chillers uit de P-serie zijn verkrijgbaar voor 400V-/3-fasenspanning. De meeste modellen zijn ook verkrijgbaar voor 208V-/3-fasenspanning of 230V-/1-fasespanning.

2. Model alleen koelen
- Voor gebieden waar geen verwarming nodig is, zijn sommige units ook beschikbaar voor alleen koelen.

3. Tropisch model
- Voor hoge zeewatertemperaturen boven de 32°C moet worden gekozen voor een tropisch chillermodel met grotere condensators om afslaan door hoge druk te voorkomen.

4. Soft-startapparaten
- Om het stroomverbruik bij het opstarten van de compressor te verlagen kan als optie een soft-startapparaat worden gekozen.

5. Elektrische opties
- Webasto biedt tal van elektrische opties aan die het bedienings- en onderhoudsgemak vergroten of de elektrische installatie vereenvoudigen.

6. Silent blocks
- Silent blocks kunnen tussen de chiller unit en de romp van de boot worden gemonteerd om de overdracht van structurele trillingen van de chiller unit naar de boot te verminderen.

Technische specificaties:

Type	BlueCool P-Serie NIEUW			
	P30 Mono to P126 Mono	P60 Twin to P120 Twin	P72 TRI to P252 TRI	P96 QTT to P572 QTT
Koelcapaciteit (BTU/u)	30.000 to 126.000	60.000 to 120.000	72.000 to 252.000	96.000 to 572.000
Netspanning (V)	230/208/400	230/208/400	230/208/400	230/208/400
Stroomverbruik in bedrijf (A)	6,8 – 12 (230 V) 5,0 – 17 (208 V) 2,9 – 12 (400 V)	14 – 25 (230 V) 10 – 33 (208 V) 5,8 – 12 (400 V)	17 – 37 (230 V) 12 – 72 (208 V) 6,8 – 25 (400 V)	22 – 38 (230 V) 18 – 96 (208 V) 6,8 – 53 (400 V)
Netto gewicht (kg)	55 to 110	90 to 160	90 to 260	150 to 725

Zie voor uitgebreide informatie over ons complete productassortiment onze marine catalogus.

Luchtbehandelingsunits:
Een passende oplossing voor elke vraag

Webasto biedt het grootste assortiment luchtbehandelingsunits voor elke gewenste capaciteit, ook voor kleine ruimtes. Alle luchtbehandelingsunits hebben geïsoleerde condensplaten en u kunt kiezen uit Compact, Cross flow en SlimLine luchtbehandelingsunits. Er zijn niet alleen horizontale en verticale opstellingen, maar ook accessoires voor een nauwkeurige afstemming van uw toepassingen, zoals ontluchtingssets of de elektronische geluidsdemper voor een aanzienlijke vermindering van het ventilatorgeluid.

De elektronische geluidsdemper:

- Aanzienlijke reductie van ventilatorgeluid bij lage snelheden. De luchtbehandelingsunit wordt fluisterstil
- Werkt met al onze luchtbehandelingsmodellen door eenvoudige integratie in de stroomtoevoer
- Eenvoudig te monteren en in te bouwen als upgrade
- Maakt nauwkeurige afstemming van geïnstalleerde toepassingen, indien nodig, mogelijk
- Nog meer geluidsdemping is mogelijk door gebruik van onze nieuwe, ultrastille luchtleidingen

Compact

Compacte luchtbehandelingsunit
4.500 BTU/u – 48.000 BTU/u

SlimLine / V

SlimLine luchtbehandelingsunit/verticaal
4.500 BTU/u – 24.000 BTU/u

Cross flow / H

Cross flow luchtbehandelingsunit/horizontaal
4.000 BTU/u – 12.000 BTU/u

Cross flow / V

Cross flow luchtbehandelingsunit/verticaal
4.000 BTU/u – 12.000 BTU/u

SlimLine / H

SlimLine luchtbehandelingsunit/horizontaal (bovenaanzicht)
4.500 BTU/u – 24.000 BTU/u

BlueComfort geïntegreerde systemen: Goede prestaties ongeacht het weer

In het BlueComfort Premium-systeem zijn een koudwater-airco en een dieselgestookte verwarming geïntegreerd in één systeem. Het gebruik van een heetwatertoestel garandeert volledige warmteafgifte, zelfs wanneer de omgekeerde cyclus van een airco-unit inefficiënt wordt door een lage zeewater-temperatuur (lager dan 6°C). Dit geïntegreerde systeem maakt gebruik van dezelfde waterleidingen, luchtbehandelingsunits, luchtkanalen en temperatuurregelmodules voor de bediening van zowel de verwarming als de airco in de hutten. Het systeem wordt bestuurd via één bedieningspaneel, zodat de eindgebruiker duidelijk kan zien of de airco of de verwarming wordt ingeschakeld.

Integratie BlueComfort Premium DeLuxe versie
Het is mogelijk om ook een boiler in het verwarmingssysteem te integreren om altijd en overal over warm water te beschikken, ook als de motor van de boot niet draait of er geen 230 V netstroom beschikbaar is. Zie de Webasto marine catalogus voor nadere informatie.

Voorbeeld van een Webasto BlueComfort Premium Basis installatie

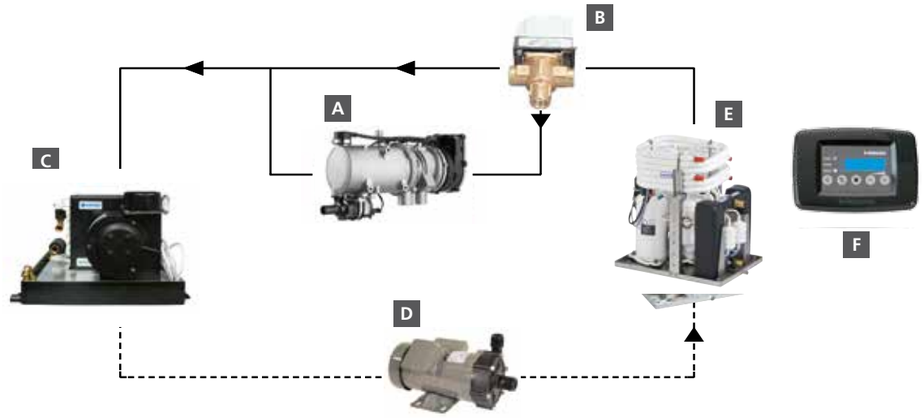

A Heetwatertoestel produceert heet water (60°C) wanneer het systeem overschakelt naar verwarmen
B 3-wegklep schakelt tussen koel- of verwarmingslus
C Luchtbehandelingsunit verwarmt of koelt de lucht in de hut
D Waterpomp pompt het water rond
E Airco-chiller unit koelt het water wanneer het systeem overschakelt naar koelen
F Chiller-regeling bestuurt het volledige aircosysteem en het heetwatertoestel;
start de compressor wanneer er gekoeld moet worden; start de verwarming wanneer er verwarmd moet worden

De hemel vlakbij: een nieuwe horizon verkennen met onze aanpasbare daksystemen

Licht en lucht zijn essentiële onderdelen voor een aangenaam verblijf aan boord. Webasto biedt een uitgebreid assortiment marine daksystemen die kunnen worden aangepast aan de vorm, afmetingen en het ontwerp van uw dek. Dit mede dankzij het wereldwijde technologische leiderschap van Webasto op het gebied van zonnedaken voor auto's.

Naast deze brede selectie van daken kunnen de technische ontwerpers van Webasto nog meer doen voor uw exclusieve, unieke dakproject. Grote bewegende oppervlakken in alle soorten en maten, dat is onze missie. Webasto heeft 30 jaar ervaring in geavanceerde daksystemen voor auto's en die passen we toe op het marine segment: kinematica, geavanceerde materialen, waterhuishouding en afdichtingen. We voeren uw ideeën uit en garanderen goede kwaliteit en uitstekende productkennis.

Webasto produceert in kleine oplagen met het kwaliteitsniveau van grote oplagen: procesgerichte montagehandelingen, vanaf de testlijn via de ontwerpcontrole naar de serieproductie. De gefaseerde projectaanpak en gezamenlijke teams maken de kennisoverdracht aan uw technici mogelijk.

Het succes van onze projecten is gebaseerd op drie basiselementen:

Productvisualisatie: Ideeën omzetten in visuele concepten.
De gefaseerde projectaanpak maakt veelvuldige evaluaties mogelijk en beperkt het risico van de klant.

Productontwikkeling: Visueel concept vertalen naar technisch concept.
Gezamenlijke teams vereisen een sterke betrokkenheid van de klant (marketing, R&D en productie).

Productvalidatie: Tekeningenpakket voor leveranciers en montage klaarmaken.
Zeer waardevolle kennisoverdracht zorgt ervoor dat de productinvesteringen in elke fase het best mogelijke resultaat geven.

Er is een dak dat zelfs aan de strengste eisen voldoet

De 20-Serie

Voordelig en robuust dak voor meer licht aan boord

Een zeer voordelig schuifdak met handbediening voor meer licht en frisse lucht aan boord. Het dak is volledig getest en wordt voorgemonteerd geleverd, inclusief alle benodigde hardware en is daardoor snel en eenvoudig te monteren.

- Standaardmodel dak met grote opening
- Volledig waterdicht sluitsysteem
- Robuuste en beproefde constructie
- Handbediening
- Traploos sluitsysteem

De 40-Serie

Standaardmodel elektrisch marine schuifdak

Dit dakplatform heeft een strak, onopvallend ontwerp, zodat het ook in kleinere boten past. Het dak wordt elektrisch bediend, is uiterst stil en wordt voorgemonteerd, getest en klaar voor installatie geleverd.

- Fraai ontwerp met veiligheidsglas
- Volledig waterdicht sluitsysteem
- Snel en eenvoudig te installeren
- Robuust en beproefd ontwerp
- Optioneel vast glaspaneel voor panorama-uitzicht

De 60-Serie

De eenvoudige oplossing, klaar voor montage

Deze serie biedt meerdere aanpassingsmogelijkheden voor een perfecte passing. Het dak wordt volledig getest en voorgemonteerd geleverd en is klaar om af te monteren in de werf, wat de bouwer een aanzienlijke kostenbesparing oplevert.

- Daksysteem op maat
- Volledig waterdicht sluitsysteem
- Robuuste en beproefde constructie
- Elektrische bediening
- Soepel lopend, automotive geïnspireerd mechaniek

De 80-serie en 120-serie

Dakontwerp voor extra grote panelen van glas en composiet

Een volledig op maat gemaakt dak, met behulp van applicatie-engineering en nauwe samenwerking met de werf. Het dak wordt volledig getest en voorgemonteerd geleverd en is klaar om af te monteren.

- Volledig geïntegreerd ontwerp van het dak
- Volledig waterdicht sluitsysteem
- Zeer grote afmetingen en opening
- Selectie van verschillende materialen voor de panelen
- Modellen met dubbele kromming mogelijk

De 150-serie

Exclusieve daken met dubbele kromming

Een perfecte oplossing voor uitdagende dakprojecten. Het volledig geïntegreerde dak bestaat uit een bewegend en een vast paneel. De panelen zijn volledig gelijk met het dak en de dubbele kromming biedt bijzondere design mogelijkheden.

- Volledig geïntegreerd ontwerp van het dak
- Volledig waterdicht sluitsysteem
- Selectie van verschillende materialen voor de panelen
- Extra grote afmetingen en opening
- Schuifpaneel kantelt aan achter- en voorzijde

De Soft Top

Exclusief vouwdak uit de automobielindustrie

De Soft Top profiteert van de vouwdaktechnologie voor auto's en dat levert een elegant en luxe design op. Het systeem is verkrijgbaar in 3 maten, de stof is verkrijgbaar in diverse kleuren.

- Exclusief vouwdak uit de automobielindustrie
- 3 standaardmaten of speciale afmetingen
- Diverse kleuren voor de stof
- Stof aan de binnen- en buitenkant
- Soepel lopend, automotive geïnspireerd mechaniek

Wij hebben een passie voor boten, net als u

Onze missie is u te laten profiteren van innovaties die voortkomen uit grote investeringen in onze kerntechnologieën in verschillende bedrijfssegmenten. Ons doel is een perfecte atmosfeer aan boord. Dat is wat ons drijft. Dat is “Feel the Drive”.

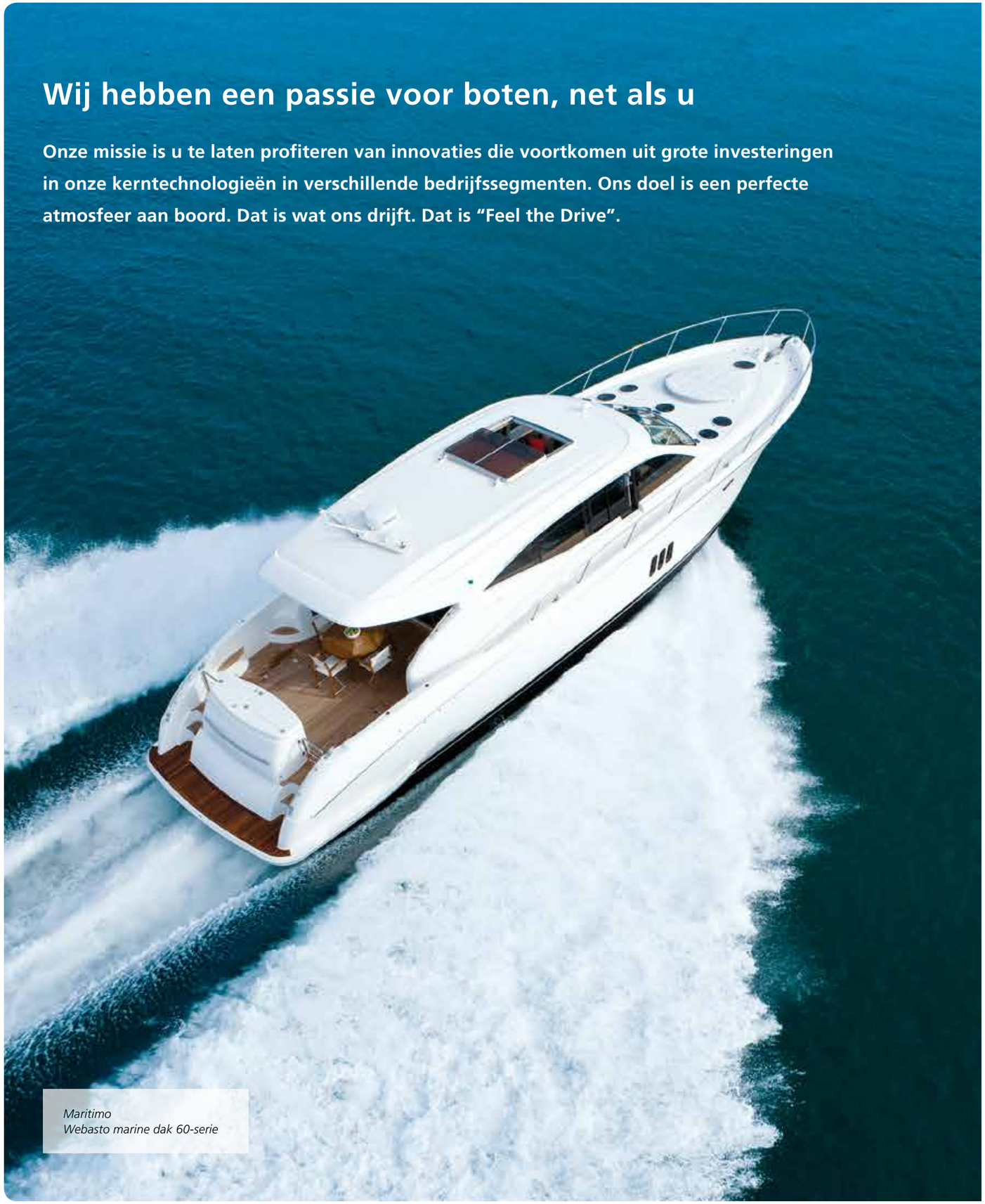

Maritimo
Webasto marine dak 60-serie

Jeanneau Prestige 60S
Webasto marine dak 80-Serie

Bavaria Vision 46
Webasto Air Top Evo 40 en BlueCool onafhankelijke units

Moonen 84’
Webasto BlueCool Premium, 126.000 BTU/u chiller-airco

Bavaria Virtess 420
Webasto marine dak 120-Serie

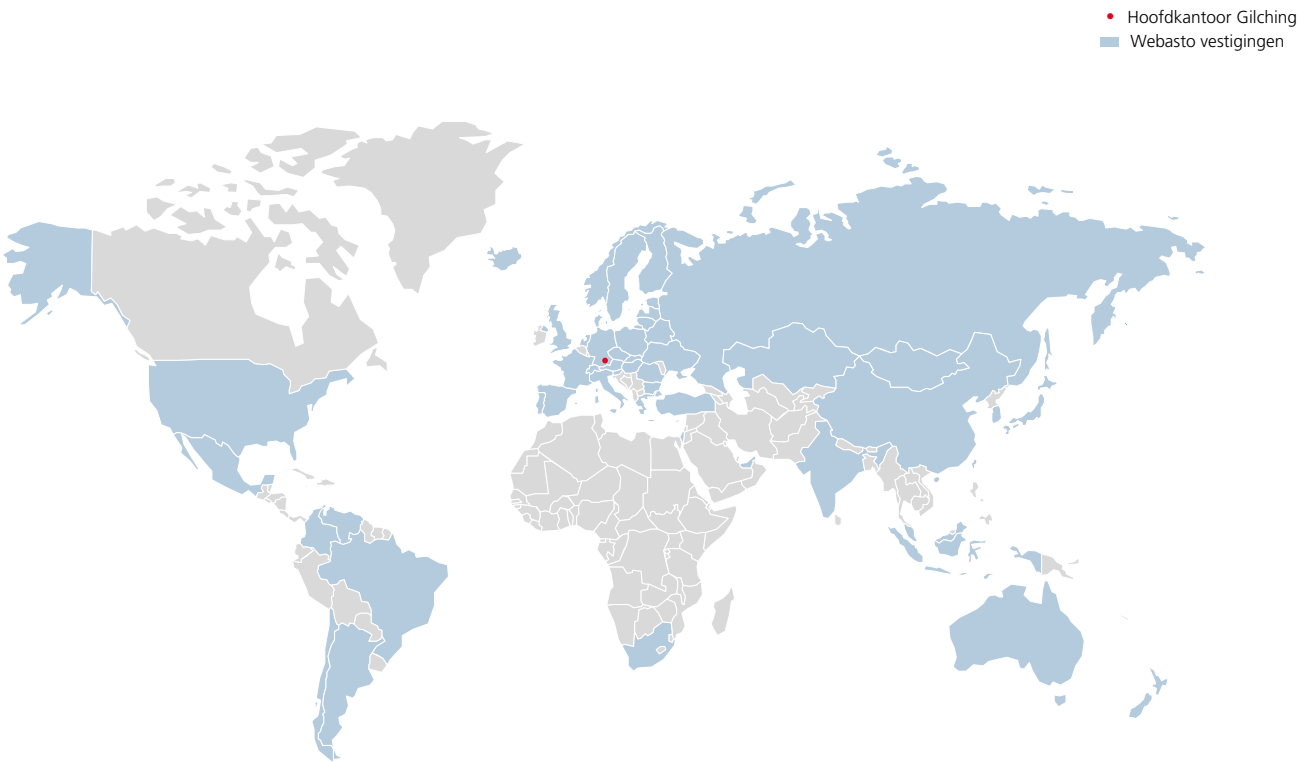

De Webasto Groep stelt al meer dan 75 jaar de norm op technologisch gebied – zowel bij eerste uitrusting als montage achteraf. Als een van de 100 grootste toeleveranciers van de auto-industrie, ontwikkelen en produceren we dak-, cabriodak- en verwarmings-, koel- en ventilatiesystemen. Onze producten zorgen voor een prettiger rijgevoel, meer comfort, veiligheid en hogere efficiency bij personenauto's, speciale- en bedrijfsvoertuigen, campers en boten. Een uitstekend opgezet productie- en dealernetwerk staat wereldwijd garant voor kwalitatief hoogwaardige producten, installatie en service.

Ident.-Nr. MK601368 • 08/2015 • wijzigingen en fouten voorbehouden • Gedrukt in Nederland • © Webasto Thermo & Comfort Benelux B.V. 2015

Webasto Thermo & Comfort Benelux B.V.
Postbus 41
8260 AA Kampen
Nederland
Info.nl@webasto.com

webasto-marine.nl